TRiSK | DeVILBISS

TRU-Cure UV-LED

TC-UV-01 (904000 PER GLI USA)	TRU-CURE UV MANUALE (NORD AMERICA)
TC-UV-02	TRU-CURE UV MANUALE (REGNO UNITO)
TC-UV-03	TRU-CURE UV MANUALE (EUROPA)

Per le altre lingue di questo manuale di assistenza e per ulteriori informazioni sul prodotto, scansionare il codice QR qui sopra.

Dichiarazione di conformità

Noi, Hedson Technologies AB Casella 1530 SE-462 28 VÄNERSBORG Svezia
dichiariamo sotto la nostra esclusiva responsabilità che il prodotto
Trisk Devilbiss TRU-CURE UV-LED
a cui si riferisce la presente dichiarazione, è conforme ai seguenti standard:

Dichiarazione di conformità CE

Secondo gli istituti di prova e la direttiva sulle macchine, i prodotti Hedson del presente manuale non sono definiti come macchine, pertanto il riferimento alla direttiva sulle macchine non può essere incluso nella presente dichiarazione.

In conformità alla norma EN 45014:

EN 60335-1	Elettrodomestici e simili
EN 60335-2-29	Requisiti particolari per i caricabatterie
EN 60335-2-45	Requisiti particolari per strumenti di riscaldamento portatili e apparecchi simili
IEC 62133-2	Celle secondarie e batterie contenenti elettroliti alcalini o altri elettroliti non acidi. Requisiti di sicurezza per le celle secondarie sigillate portatili e per le batterie da esse prodotte, destinate all'uso in applicazioni portatili. Parte 2: Sistemi al litio
EN 61000-6-3	Compatibilità elettromagnetica, standard generico di emissione
EN 61000-6-2	Compatibilità elettromagnetica, standard generico di immunità
EN 61000-3-2	Compatibilità elettromagnetica
EN 61000-3-4	Compatibilità elettromagnetica
EN 62471 + AFS	Sicurezza fotobiologica di lampade e sistemi di lampade

In conformità alle disposizioni delle seguenti direttive nella loro versione più recente:

2014/35/UE	Direttiva sulla bassa tensione
2014/30/UE	Direttiva sulla compatibilità elettromagnetica
2011/65/UE	Restrizione dell'uso di determinate sostanze pericolose (RoHS)
2012/19/UE	RAEE - Direttiva sui rifiuti di apparecchiature elettriche ed elettroniche

Vänersborg, Svezia, settembre 2022

Linus Ekfeldt
Direttore della società di prodotti

Dichiarazione di conformità UKCA

Secondo gli istituti di prova e la direttiva sulle macchine, i prodotti Hedson del presente manuale non sono definiti come macchine, pertanto il riferimento alla direttiva sulle macchine non può essere incluso nella presente dichiarazione.

In conformità alla norma EN 45014:

EN 60335-1	Elettrodomestici e simili
EN 60335-2-45	Requisiti particolari per strumenti di riscaldamento portatili e apparecchi simili
EN 61000-6-3	Compatibilità elettromagnetica, standard generico di emissione
EN 61000-6-2	Compatibilità elettromagnetica, standard generico di immunità
EN 61000-3-2	Compatibilità elettromagnetica
EN 61000-3-4	Compatibilità elettromagnetica
EN 62471 + AFS	Sicurezza fotobiologica di lampade e sistemi di lampade

In conformità alle disposizioni delle seguenti direttive nella loro versione più recente:

Regolamento 2016 sul materiale elettrico (sicurezza)

Regolamento sulla compatibilità elettromagnetica 2016

Regolamento 2012 sulla restrizione dell'uso di determinate sostanze pericolose nelle apparecchiature elettriche ed elettroniche

2012/19/UE	RAEE - Direttiva sui rifiuti di apparecchiature elettriche ed elettroniche

Vänersborg, Svezia, settembre 2022

Linus Ekfeldt

Direttore della società di approvvigionamento

Stati Uniti e Canada Dichiarazione di conformità

Di seguito sono riportati i riferimenti alle direttive e agli standard complementari per il mercato statunitense/canadese:

UL 2422	Apparecchiature di polimerizzazione a raggi ultravioletti per uso commerciale
CSA C22.2 #88	Apparecchiature di riscaldamento industriale
ANSI C63.4	American National Standard per i metodi di misurazione delle emissioni di radiodisturbo da apparecchiature elettriche ed elettroniche a bassa tensione

È conforme alle disposizioni applicabili dei requisiti federali di 21 CFR, Capitolo 1, Sottocapitolo J, Salute radiologica.

Vänersborg, Svezia, gennaio 2023

Linus Ekfeldt

Direttore della società di approvvigionamento

In questa scheda tecnica, le parole **AVVERTENZA**, **CAUTELA** e **NOTA** sono utilizzate per sottolineare importanti informazioni sulla sicurezza, come di seguito indicato:

⚠ ATTENZIONE

Pericoli o pratiche non sicure che potrebbero causare gravi lesioni personali, morte o ingenti danni materiali.

⚠ ATTENZIONE

Pericoli o pratiche non sicure che potrebbero causare lievi lesioni personali, danni al prodotto o alla proprietà.

NOTA

Informazioni importanti per l'installazione, il funzionamento o la manutenzione.

⚠ ATTENZIONE

Prima di utilizzare questa apparecchiatura, leggere le seguenti avvertenze.

LEGGERE IL MANUALE
Prima di utilizzare l'apparecchiatura di finitura, leggere e comprendere tutte le informazioni sulla sicurezza, il funzionamento e la manutenzione fornite nel manuale operativo.

FORMAZIONE DEGLI OPERATORI
Tutto il personale deve essere addestrato prima di utilizzare le apparecchiature di finitura.

PERICOLO DI USO IMPROPRIO DELLE APPARECCHIATURE
L'uso improprio dell'apparecchiatura può causarne la rottura, il malfunzionamento o l'avvio inaspettato, con conseguenti gravi lesioni.

BLOCCO / TAG-OUT
La mancata disconnessione, disconnessione, blocco ed etichettatura di tutte le fonti di alimentazione prima di eseguire la manutenzione dell'apparecchiatura può causare lesioni gravi o morte.

ATTREZZATURA AUTOMATICA
Le apparecchiature automatiche possono avviarsi improvvisamente senza preavviso.

PROCEDURA DI SCARICO DELLA PRESSIONE
Seguire sempre la procedura di scarico della pressione indicata nel manuale di istruzioni dell'apparecchiatura.

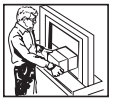

MANTENERE LE PROTEZIONI DELL'ATTREZZATURA IN POSIZIONE
Non utilizzare l'apparecchiatura se i dispositivi di sicurezza sono stati rimossi.

SAPERE DOVE E COME SPEGNERE L'APPARECCHIATURA IN CASO DI EMERGENZA

INDOSSARE OCCHIALI DI SICUREZZA
Il mancato utilizzo di occhiali di sicurezza con schermi laterali può causare gravi lesioni agli occhi o cecità.

ISPEZIONE QUOTIDIANA DELL'APPARECCHIATURA
Ispezionare quotidianamente l'apparecchiatura per verificare l'eventuale presenza di parti usurate o rotte. Non utilizzare l'apparecchiatura se non si è sicuri delle sue condizioni.

NON MODIFICATE MAI L'APPARECCHIATURA
Non modificare l'apparecchiatura senza l'approvazione scritta del produttore.

PERICOLO DI RUMORE
Si può essere feriti da un forte rumore. Durante l'uso di questa apparecchiatura può essere necessaria una protezione per l'udito.

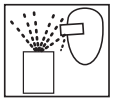

PERICOLO DI PROIETTILE
Si può essere feriti da liquidi o gas che si sprigionano sotto pressione o da detriti che volano.

PERICOLO DI SCHIACCIAMENTO
Le parti mobili possono schiacciare e tagliare. I punti di contatto sono fondamentalmente tutte le aree in cui sono presenti parti in movimento.

CARICA STATICA
Il fluido può sviluppare una carica statica che deve essere dissipata attraverso una corretta messa a terra dell'apparecchiatura, degli oggetti da spruzzare e di tutti gli altri oggetti elettricamente conduttivi presenti nell'area di erogazione. Una messa a terra o una scintilla non corretta possono causare una condizione di pericolo e provocare incendi, esplosioni o scosse elettriche e altre gravi lesioni.

INDOSSARE UN RESPIRATORE
L'inalazione di fumi tossici può causare gravi lesioni o morte. Indossare un respiratore come raccomandato dalla scheda di sicurezza del produttore del fluido e del solvente.

FLUIDI E FUMI TOSSICI
Fluidi pericolosi o fumi tossici possono causare gravi lesioni o morte se spruzzati negli occhi o sulla pelle, inalati, iniettati o ingeriti. Imparare e conoscere i rischi specifici dei fluidi utilizzati.

RISCHIO DI INCENDIO E DI ESPLOSIONE
La messa a terra non corretta dell'apparecchiatura, la scarsa ventilazione, le fiamme libere o le scintille possono causare una condizione di pericolo e provocare incendi o esplosioni e gravi lesioni.

ALLARME MEDICO
Qualsiasi lesione causata da un liquido ad alta pressione può essere grave. In caso di infortunio o anche solo di sospetto di infortunio:

- Recarsi immediatamente al pronto soccorso.
- Comunicare al medico il sospetto di una lesione da iniezione.
- Mostrate al medico queste informazioni mediche o la scheda di allerta medica fornita con l'apparecchiatura di spruzzatura airless.
- Comunicare al medico il tipo di liquido spruzzato o erogato.

RICHIEDERE IMMEDIATAMENTE L'INTERVENTO DI UN MEDICO
Per evitare il contatto con il fluido, tenere presente quanto segue:

- Non puntare mai la pistola/valvola verso qualcuno o una parte del corpo.
- Non mettere mai le mani o le dita sopra l'ugello di spruzzo.
- Non tentare mai di arrestare o deviare le perdite di liquido con la mano, il corpo, un guanto o uno straccio.
- Prima di spruzzare, è necessario che la protezione della punta sia sempre montata sulla pistola a spruzzo.
- Assicurarsi sempre che la sicura del grilletto della pistola sia attivata prima di spruzzare.

È RESPONSABILITÀ DEL DATORE DI LAVORO FORNIRE QUESTE INFORMAZIONI ALL'OPERATORE DELL'APPARECCHIATURA. PER ULTERIORI INFORMAZIONI SULLA SICUREZZA DI QUESTA APPARECCHIATURA, CONSULTARE L'OPUSCOLO SULLA SICUREZZA GENERALE DELL'APPARECCHIATURA (77-5300).

SALVARE QUESTE ISTRUZIONI

TRU-CURE UV-LED - SICUREZZA

LEGGERE TUTTE LE ISTRUZIONI PRIMA DI UTILIZZARE "TRU-CURE UV LED". QUANDO SI UTILIZZANO APPARECCHIATURE ELETTRICHE, È NECESSARIO SEGUIRE SEMPRE LE PRECAUZIONI DI BASE, TRA CUI LE SEGUENTI:

⚠ ATTENZIONE

RADIAZIONE UV

I raggi UV possono causare danni a persone e cose! UV emessi da questo prodotto. Possono verificarsi lesioni alla pelle o agli occhi. Evitare l'esposizione di occhi e pelle alla lampada non schermata.

Sintesi dei risultati di RISE, Research Institutes of Sweden AB:

A seconda della distanza dal dispositivo di polimerizzazione UV, il valore limite secondo AFS 2009:7 indice b. (occhio UVA) per un giorno lavorativo (8 ore) si raggiunge dopo uno o pochi minuti a distanze ravvicinate (0,5-1 m). A distanze superiori a circa 5 m, il tempo di esposizione accettabile è di un'ora o più. I tempi di esposizione accettabili secondo l'indice a. dell'AFS 2009:7 (UVA, UVB e UVC, pelle e occhi) sono più lunghi di 50 volte rispetto all'indice b. (occhio UVA).

⚠ ATTENZIONE

Per ridurre il rischio di lesioni o danni materiali dovuti alle radiazioni UV, leggere, comprendere e seguire le seguenti istruzioni di sicurezza. Assicurarsi inoltre che anche chiunque altro utilizzi questa apparecchiatura di polimerizzazione segua queste istruzioni di sicurezza.

- Indossare sempre una protezione per gli occhi. In caso contrario, gli occhi potrebbero subire danni a lungo termine.
- Indossare indumenti protettivi. Mani, viso e altre parti del corpo non devono essere esposte a calore e radiazioni. Non sostare davanti alle cassette della lampada durante l'indurimento senza l'equipaggiamento di sicurezza.
- Se una persona lavora a contatto con le radiazioni UV mentre assume farmaci, è necessario verificare se questi ultimi rendono la persona più fotosensibile.
- Non guardare direttamente la sorgente luminosa.
- Uso commerciale professionale al chiuso in un'area dedicata, isolata o ristretta, accessibile solo a operatori professionali qualificati.
- Questi prodotti sono destinati esclusivamente all'uso in un'area ad accesso limitato o in un'area dotata di un'adeguata protezione del sito per evitare l'esposizione involontaria di persone non addestrate o non qualificate alle radiazioni ultraviolette. È responsabilità delle parti designate presso il sito di installazione finale confermare che siano stati implementati mezzi di installazione, formazione e controllo adeguati.

⚠ ATTENZIONE

PER RIDURRE IL RISCHIO DI INCENDIO, SCOSSE ELETTRICHE O LESIONI:

- Sapere come spegnere il prodotto. Conoscere a fondo i comandi.
- State all'erta: osservate ciò che fate.
- Non utilizzare il prodotto quando si è affaticati o sotto l'effetto di alcol o droghe.
- Mantenere l'area di pericolo libera da tutte le persone.
- Non collocare l'apparecchiatura su una superficie instabile.
- Seguire le istruzioni di manutenzione specificate nel manuale.
- Conservare queste istruzioni insieme al prodotto nella sua confezione.
- Non lasciare che venga utilizzato come giocattolo.
- Utilizzare solo come descritto in questo manuale. Utilizzare solo gli accessori raccomandati dal produttore.
- Non utilizzare il caricabatterie con cavo o spina danneggiati. Se l'apparecchiatura non funziona come dovrebbe, è caduta, è stata danneggiata, è stata lasciata all'aperto o è caduta in acqua, restituirla a un centro di assistenza.
- Non tirare o trasportare il caricabatterie per il cavo, non usare il cavo come maniglia, non chiudere una porta sul cavo e non tirare il cavo attorno a spigoli o angoli vivi. Tenere il cavo lontano da superfici riscaldate.
- Non scollegare il caricabatterie tirando il cavo. Per staccare la spina, afferrare la spina, non il cavo.
- Non maneggiare la spina o l'apparecchiatura con le mani bagnate.
- Non immagazzinare, preparare o utilizzare materiali contenenti solventi entro un raggio di 5 m dal dispositivo di polimerizzazione.
- I materiali infiammabili non devono essere collocati vicino a un dispositivo di polimerizzazione in uso.
- Non dirigere mai il dispositivo di polimerizzazione verso materiali altamente combustibili.
- Il dispositivo di polimerizzazione non deve essere esposto a nebbia di vernice, polvere di carteggiatura o solventi a causa del rischio di incendio ed esplosione. Inoltre, la durata dell'apparecchio si riduce.
- Il caricabatterie funziona con una tensione elettrica altamente pericolosa.
- Questo prodotto deve essere utilizzato solo con il vetro intatto.
- Come misure appropriate, indossare sempre una protezione per gli occhi durante il lavoro in aree esposte ai raggi UV e lavorare sempre in un ambiente ben ventilato.
- L'utente del dispositivo di polimerizzazione deve attenersi alle presenti istruzioni per l'uso. Questo apparecchio non è destinato all'uso da parte di persone (compresi i bambini) con ridotte capacità fisiche, sensoriali o mentali, o con mancanza di esperienza e conoscenza, a meno che non abbiano ricevuto supervisione o istruzioni sull'uso dell'apparecchio da parte di una persona responsabile della loro sicurezza.
- Non utilizzare in condizioni di umidità.
- Non smontare la batteria.
- Utilizzare Tru-Cure UV-LED solo con la batteria originale.
- In caso di batteria danneggiata o con perdite, possono formarsi vapori pericolosi. Prendere aria fresca. In caso di inconvenienti, consultare un medico.
- Proteggere i terminali della batteria da soggetti conduttori per evitare cortocircuiti.
- Proteggere la batteria dalle alte temperature.
- Utilizzare la batteria solo con Tru-Cure UV-LED per evitare un sovraccarico.
- Non permettere ai bambini di sostituire le batterie senza la supervisione di un adulto.
- Questi prodotti devono essere utilizzati solo in presenza di operatori professionali qualificati che siano stati addestrati sulle procedure operative obbligatorie per un uso corretto dell'apparecchiatura.

SALVARE QUESTE ISTRUZIONI

TRU-CURE UV-LED - INFORMAZIONI GENERALI

USO PREVISTO DEL PRODOTTO

Questa unità Tru-Cure UV-LED deve essere utilizzata solo per attivare la polimerizzazione di stucchi, riempitivi e materiali di base attivati con i raggi UV. Tru-Cure UV-LED non può essere utilizzato per scopi diversi dai processi di polimerizzazione descritti. La temperatura ambiente durante il funzionamento non deve superare i 40°C. Questo Tru-Cure UV-LED è per prodotti attivati dai raggi UV per una lunghezza d'onda di 395 nm.

Per evitare rischi di esplosione, non utilizzare il prodotto in cabine di verniciatura o a distanza da altre attività di spruzzatura a base di solventi.

Il luogo di utilizzo di Tru-Cure UV-LED è l'area di preparazione e finitura nel settore della riparazione dei veicoli, dove viene utilizzato per polimerizzare piccole aree.

POLIMERIZZAZIONE UV

Lo spettro della luce ultravioletta generata da un LED UV interagisce con speciali sostanze chimiche del rivestimento per produrre un indurimento di alta qualità e di lunga durata.

È importante trovare la lunghezza d'onda UV-A e il tempo di indurimento ottimali per ogni stucco UV, stucco, vernice di base e trasparente. Prima di utilizzare Tru-Cure UV-LED per polimerizzare un prodotto, leggere sempre le schede tecniche e discutere con il fornitore della vernice.

Vantaggi unici del rivestimento a polimerizzazione UV
- Riduzione della quantità di solvente
- Tempo di polimerizzazione rapido
- Lavorazione a bassa temperatura

DATI TECNICI

Lunghezza d'onda nm LED UV

Tru-Cure UV-LED è dotato di diodi LED che emettono luce UV e visibile con un picco a 395 nm.

L'efficienza diminuisce al di fuori dei 395 nm, come mostra il grafico.

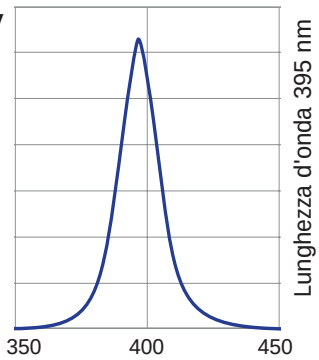

DATI ELETTRICI

	Tru-Cure UV-LED	Batteria	Caricabatterie
Tipo di batteria	-	Ioni di litio	Ioni di litio
Tensione	14-21 VDC	18.5 VDC (nom.)	100-240 VAC
Frequenza	-	-	50-60 Hz
Max. Corrente	6 A	10 A	2 A
Livello di rumore	<60 dB (A)	-	-
Peso	0.76 kg	≈ 0.45 kg	-
Temperatura di conservazione.	-20 - +70°C	-20 - +45°C*	-20 - +70°C
Temperatura di esercizio.	-10 - +40°C	0 - +35°C	-
Temperatura di carica.	-	+5 - 45°C	-
Picco di lunghezza d'onda	395 nm	-	-
Grado di protezione	IP 4X	IP 2X	IP 2X
Classificazione per uso interno	III	II	II

* Conservare la batteria al fresco. Un calore eccessivo riduce la durata di vita.

Gruppo di rischio EN62471: 3 (RG-3)

MAPPE DI IRRAGGIAMENTO - TRU-CURE UV-LED

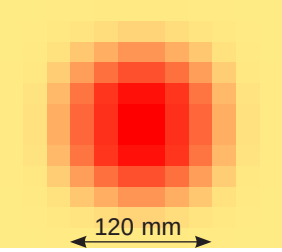

Distanza	100 mm
Ø	120 mm
Media	165 mW/cm²
Picco	180 mW/cm²

TRU-CURE UV-LED - ISTRUZIONI PER L'USO

DESCRIZIONE DEL PRODOTTO

Tru-Cure UV-LED è un apparecchio portatile, alimentato a batteria e dotato di un modulo LED che emette luce UV e visibile. È disponibile nella lunghezza d'onda di 395 nm, riferita al picco.

Utilizzare prodotti/sistemi di verniciatura UV sviluppati per l'indurimento UV. Verificare sempre tutti i dettagli con il fornitore di vernici.

PANORAMICA

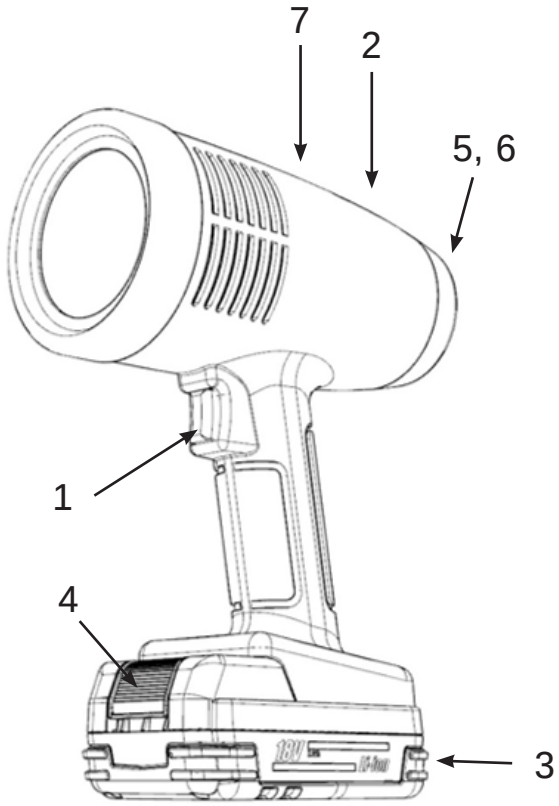

1. Interruttore a grilletto
2. Indicatore di carica della batteria
3. Batteria agli ioni di litio
4. Pulsante di rilascio per la batteria
5. Filtro antipolvere
6. Coprire il filtro antipolvere
7. Etichetta superiore

INDICATORE DI CARICA DELLA BATTERIA

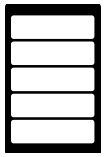

Livello della batteria, indicatore a 5 livelli.

Livello della batteria, il simbolo lampeggia quando è pari allo 0%

OPERAZIONE

Prima di ogni utilizzo, verificare che:

- Il vetro è pulito e privo di spruzzi eccessivi, che ne riducono l'intensità.
- La ventola è in funzione durante il funzionamento.
- LED UV acceso.

Tenere Tru-Cure UV-LED a circa 100 mm dall'oggetto da polimerizzare. Il tempo dipende dall'area e dal materiale da polimerizzare; consultare la scheda tecnica del produttore della vernice.

Per le aree più grandi, utilizzare un movimento di spazzamento simile a quello che si effettua con la pistola a spruzzo.

TRU-CURE UV-LED - ISTRUZIONI PER L'USO / MARCATURA

FORMAZIONE

Programma del produttore per stabilire le qualifiche degli operatori professionali qualificati dell'apparecchiatura:

- Questi prodotti sono destinati esclusivamente all'uso in un'area ad accesso limitato o in un'area dotata di un'adeguata protezione del sito per evitare l'esposizione involontaria di persone non addestrate o non qualificate alle radiazioni ultraviolette. È responsabilità delle parti designate presso il sito di installazione finale confermare che siano stati implementati mezzi di installazione, formazione e controllo adeguati.
- Utilizzare misure di protezione, come tende o tapparelle, per proteggere gli operatori e gli altri dall'esposizione ai raggi ultravioletti.
- Il numero massimo di operatori professionali qualificati che possono trovarsi contemporaneamente nella sede è uno.
- Gli occhiali di sicurezza a raggi ultravioletti sono forniti con il prodotto e devono essere utilizzati per proteggere gli occhi durante l'utilizzo del prodotto. Questi occhiali devono essere accessibili e conservati nella confezione fornita con il prodotto.
- Indossare indumenti protettivi su tutta la pelle esposta. Mani, viso e altre parti del corpo non devono essere esposte a calore e radiazioni.
- Per informazioni complete sulla lampada, leggere tutte le istruzioni di questo manuale.

ISTRUZIONI PER IL PROPRIETARIO

Il proprietario del dispositivo di polimerizzazione deve produrre istruzioni operative chiare, adattate alle condizioni locali del sito, e metterle a disposizione di tutti gli utenti.

Per mantenere l'elevata sicurezza dei prodotti, è possibile utilizzare solo ricambi originali.

Smaltire gli articoli esauriti presso il più vicino centro di protezione ambientale per il riciclaggio.

L'emissione di radiazioni UV è: secondo EN62471 = Gruppo di rischio 3 (RG-3)

MARCATURE

Sovrapposizione Codice 413109

Etichetta di avvertenza Codice 413112

Etichetta per l'approvazione CE Codice UE 413111

Etichetta di identità del prodotto, esempio

Le seguenti marcature sono valide solo per gli Stati Uniti e il Canada:

Etichetta per l'approvazione UL NA Codice 413122

MARCATURE / MANUTENZIONE

Etichetta di pericolo UV Codice 413123

PERICOLO - Radiazioni ultraviolette emesse da questo prodotto. Evitare l'esposizione. INDOSSARE SEMPRE INDUMENTI PROTETTIVI. L'ESPOSIZIONE PUÒ PROVOCARE IL CANCRO E L'INVECCHIAMENTO PRECOCE DELLA PELLE. INDOSSARE SEMPRE OCCHIALI PROTETTIVI. LA MANCATA OSSERVANZA DI QUESTA PRECAUZIONE PUÒ PROVOCARE GRAVI USTIONI O LESIONI A LUNGO TERMINE AGLI OCCHI. Non guardare mai direttamente nella lampada. Come nel caso della luce solare naturale, l'esposizione può causare allergie agli occhi e alla pelle e reazioni allergiche. Farmaci o cosmetici possono aumentare la sensibilità ai raggi ultravioletti. Consultare un medico prima di utilizzare questo prodotto se si utilizzano farmaci o si hanno precedenti di problemi cutanei o ci si ritiene particolarmente sensibili alla luce solare.

Etichetta della zona di pericolo Codice 413124

ZONA DI PERICOLO! Mantenere l'area di pericolo libera da tutte le persone.

Etichetta per Prof e occhiali di sicurezza Codice 413126

MANUTENZIONE

VETRO PROTETTIVO

Pulire il vetro protettivo con un panno in microfibra per assicurarsi che tutta la luce raggiunga l'oggetto.

NOTA

I solventi non sono ammessi.

FILTRO

Pulire o sostituire il filtro (n. 5 nel capitolo 3.1) due volte l'anno o quando necessario. La frequenza dipende dall'ambiente del dispositivo di polimerizzazione. Se il filtro non è pulito, il Tru-Cure UV-LED si surriscalda e si ferma.

- Rimuovere il filtro come mostrato di seguito.
- Pulire soffiando delicatamente con aria compressa o risciacquando con acqua.

NOTA

I solventi non sono ammessi.

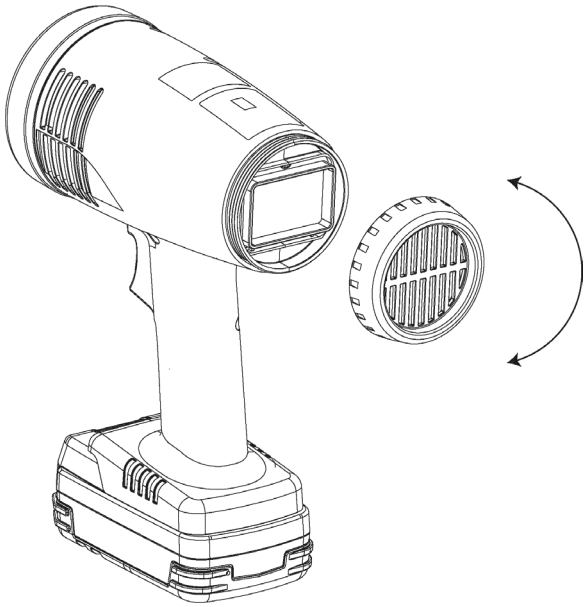

STOCCAGGIO

Conservare Tru-Cure UV-LED in ambienti chiusi con una temperatura ambiente compresa tra-40°Ce+70°C. Vedere altre condizioni di temperatura nella tabella del capitolo 2.

BATTERIA / RISOLUZIONE DEI PROBLEMI

CONSERVAZIONE DELLA BATTERIA

Rimuovere la batteria rimuovere la batteria dal dispositivo di polimerizzazione e dal caricatore quando non viene utilizzata per garantire una maggiore durata.

SOSTITUZIONE/RIMOZIONE DELLA BATTERIA

La batteria è stata sostituita come mostrato nell'immagine sottostante:

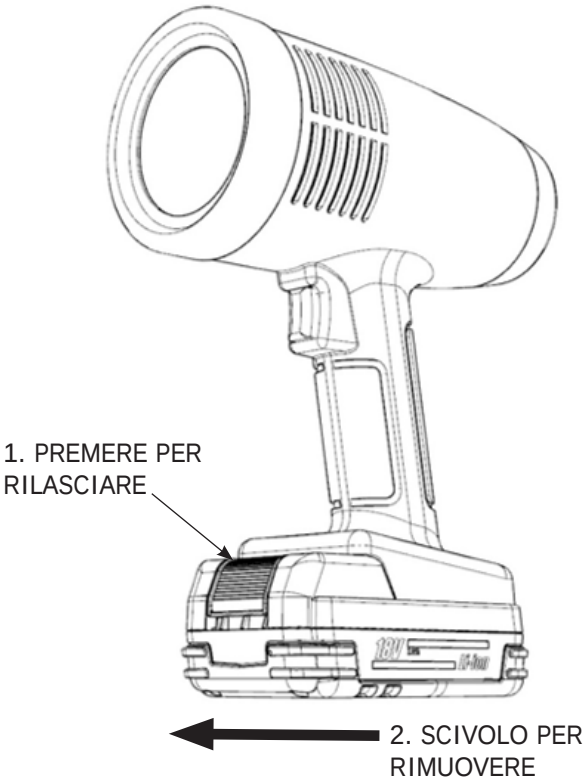

RISOLUZIONE DEI PROBLEMI

Alta temperatura / Surriscaldamento

Display dell'indicatore della batteria:

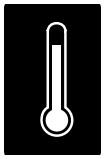

Aspettare che la temperatura scenda.

Controllare la temperatura ambiente. Il massimo è40°C.

Controllare il filtro. Pulire il filtro come descritto in "Pulizia".

Pulire il vetro protettivo come descritto in "Pulizia".

Simbolo di servizio con codice

Display dell'indicatore della batteria:

L'unità è rotta.

Controllare l'etichetta di identità del prodotto, vedere "Marcature", e fare riferimento al numero di serie e al prodotto quando si contatta l'assistenza.

Batteria non carica*

Display dell'indicatore della batteria:

* Il Tru-Cure UV-LED non si avvia e l'indicatore della batteria è nero.

Caricare o sostituire la batteria come indicato a sinistra.

RICAMBI

Per mantenere l'elevata sicurezza dei prodotti, devono essere utilizzati solo ricambi originali.

PARTE	CODICE PRODOTTO .	DESCRIZIONE
	410-0000 990000 (USA)	OCCHIALI CON PROTEZIONE UV
	410-0001 990001 (USA)	FILTRO
	410-0002 990002 (USA)	TAPPO DEL FILTRO
	410-0003 990003 (USA)	BATTERIA 18,5 V 2,0 AH AGLI IONI DI LITIO
	410-0004 990004 (USA)	CARICABATTERIE 18,5 V IONI DI LITIO
	410-0005 990005 (USA) 410-0006 990006 (USA) 410-0007 990007 (USA)	CAVO PER CARICABATTERIE NA SPINA CAVO PER CARICABATTERIE SPINA UK CAVO PER IL CARICABATTERIE SPINA UE

CARICABATTERIE

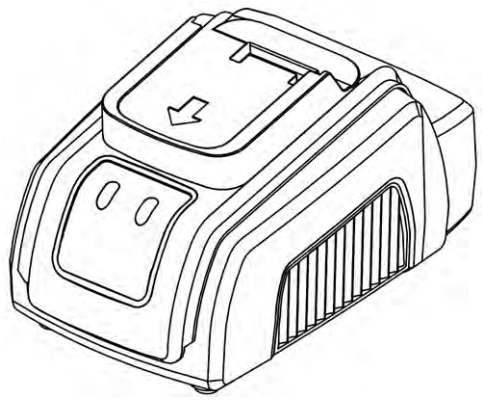

ISTRUZIONI GENERALI SULLA SICUREZZA

Leggere attentamente le presenti istruzioni per l'uso prima dell'uso!

L'uso improprio delle batterie al litio può causare incendi, esplosioni o rischi chimici.

Controllare le istruzioni del produttore della batteria.

Caricare solo batterie agli ioni di litio con i contatti adatti. Non caricare batterie al piombo, NiCd- NiMh o batterie primarie non ricaricabili. Collegare il caricabatterie solo a un'alimentazione principale adeguata. Se il caricabatterie non viene utilizzato per un periodo prolungato, scollegarlo dalla rete elettrica e dal gruppo batteria.

Questo apparecchio può essere utilizzato da bambini a partire dagli 8 anni di età e da persone con ridotte capacità fisiche, sensoriali o mentali o con mancanza di esperienza e conoscenza, a condizione che abbiano ricevuto supervisione o istruzioni sull'uso dell'apparecchio in modo sicuro e che comprendano i pericoli connessi.

Non permettere ai bambini di sostituire le batterie senza la supervisione di un adulto.

I bambini non devono giocare con l'apparecchio.

La pulizia e la manutenzione da parte dell'utente non devono essere eseguite da bambini senza supervisione.

Il caricabatterie è progettato per essere utilizzato in un ambiente privo di umidità, asciutto e ventilato.

Non esporre il caricabatterie alla pioggia o a temperature elevate. Non coprire il caricatore.

Mantenere il caricabatterie pulito e asciutto.

Non utilizzare il caricabatterie se presenta segni di danneggiamento. Non aprire il caricabatterie e non effettuare riparazioni. Le riparazioni possono essere effettuate solo da personale autorizzato con ricambi originali.

OPERAZIONE

Verificare che il livello di tensione CA locale sia adatto al caricabatterie.

	MINIMO	MASSIMA
Tensione di ingresso CA	100	240

INDICAZIONE

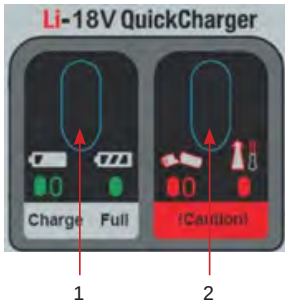

- Collegare il cavo principale del caricabatterie a una presa di corrente CA. Il LED verde (1) e il LED rosso (2) lampeggiano una volta.
- Collegare la batteria al caricabatterie. La batteria è bloccata.
- Il LED verde (1) lampeggia: la batteria è in carica.
- LED verde (1) costante - batteria completamente carica.
- Scollegare il caricabatterie dalla presa di corrente.
- Premere il pulsante di disattivazione (n. 4 nel capitolo 3.1) e rimuovere la batteria dal caricatore.

RISOLUZIONE DEI PROBLEMI

La batteria è collegata e il LED rosso (2) si accende:

... se la temperatura della batteria non rientra nell'intervallo di temperatura (da 5°C a 45°C).

Ì Scollegare la batteria e lasciarla raffreddare.

La batteria è collegata e il LED rosso (2) lampeggia:

... se la batteria presenta un difetto.

Ì Scollegare il cavo principale. Verificare che i contatti di carica della batteria e del caricabatterie siano puliti.

Ì Collegare il cavo principale e la batteria. Se il processo di carica non si avvia e il LED rosso (2) lampeggia di nuovo, far testare la batteria presso un rivenditore autorizzato.

TRASPORTO

Le batterie non possono essere inviate come pacco ordinario se presentano un difetto.

Se la batteria deve essere spedita con lo spedizioniere, ci sono requisiti speciali per l'imballaggio e la marcatura. Informatevi presso il vostro spedizioniere sul trasporto delle batterie.

SMALTIMENTO

Smaltire l'imballaggio, le apparecchiature elettriche e le batterie presso un centro di protezione ambientale per il riciclaggio.

Secondo la direttiva RAEE 2012/19/UE e la direttiva 2006/66/CE, gli utensili elettrici usati e le batterie che sono rifiuti devono essere riciclati in modo ecologico.

Pagina lasciata intenzionalmente in bianco

POLITICA DI GARANZIA

Questo prodotto è coperto dalla garanzia limitata sui materiali e sulla lavorazione di Carlisle Fluid Technologies. L'uso di parti o accessori di provenienza diversa da Carlisle Fluid Technologies annulla tutte le garanzie. La mancata osservanza delle indicazioni di manutenzione fornite può invalidare la garanzia.

Per informazioni specifiche sulla garanzia, contattare Carlisle Fluid Technologies.

Per assistenza tecnica o per trovare un distributore autorizzato, contattare una delle nostre sedi internazionali di vendita e assistenza clienti.

Regione	Industriale / Automotive	Rifinitura automobilistica
America	Tel: 1-800-992-4657 Fax: 1-888-246-5732	Tel: 1-800-445-3988 Fax: 1-800-445-6643
Europa, Africa, Medio Oriente, India	Tel: +44 (0)1202 571 111 Fax: +44 (0)1202 573 488	
Cina	Tel: +8621-3373 0108 Fax: +8621-3373 0308	
Giappone	Tel: +81 45 785 6421 Fax: +81 45 785 6517	
Australia	Tel: +61 (0) 2 8525 7555 Fax: +61 (0) 2 8525 7575	

Per informazioni aggiornate sui nostri prodotti, visitate il sito www.carlisleft.com

Carlisle Fluid Technologies è leader mondiale nelle tecnologie di finitura innovative. Carlisle Fluid Technologies si riserva il diritto di modificare le specifiche delle apparecchiature senza preavviso.

BGK™,Binks®,DeVilbiss®,Hosco®,MS®eRansburg® sono tutti marchi registrati di Carlisle Fluid Technologies, LLC.

©2023 Carlisle Fluid Technologies, LLC. Tutti i diritti riservati.

CARLISLE FLUID TECHNOLOGIES

16430 North Scottsdale Rd., Suite 450 Scottsdale, AZ 85254 USA